Tête de ligne industrielle RS-485 en Rail Din (6 entrées + 2 sorties relais + 2 sorties transistor)

DBM-5432

FICHE TECHNIQUE



Codification et dénomination :

DBM-5432 : Tête de ligne industrielle RS -485 en boîtier Rail Din (6 entrées, 2 sorties relais, 2 sorties transistor)

Description générale :

La tête de ligne RS-485 est un module d'acquisition qui gère une connexion, RS-485, 6 entrées, 2 sorties relais, 2 sorties "transistor" et un bus RS-485 de communication locale permettant l'adjonction de 2 cartes supplémentaires.
Deux cartes d'extension peuvent être ajoutées, à choisir parmi les cartes 12 entrées (DBM-5436) et 12 sorties (DBM-5438).

Caractéristiques :

- Connexion RS-485
- 2 entrées : CTN ou 4 états ou logique ou 4-20 mA ou 0-20 mA
- 4 entrées : CTN ou 4 états ou logique ou 4-20 mA ou 0-20 mA (avec résistance)
- Extension: 2 cartes via un bus local
- 2 sorties relais : contacts 2 A - 48 V
- 2 sorties collecteur ouvert
- 1 entrée tamper (autoprotection)
- Alimentation 12 à 13,8 Vcc 200 mA max.
- Mode dégradé : 30 événements mémorisés
- Résistance de charge pour le bus RS-485
- Signalisation des entrées / sorties par leds
- Borniers décrochables

Tête de ligne industrielle RS-485 en Rail Din
(6 entrées + 2 sorties relais + 2 sorties transistor)

Dimensions mécaniques et poids :

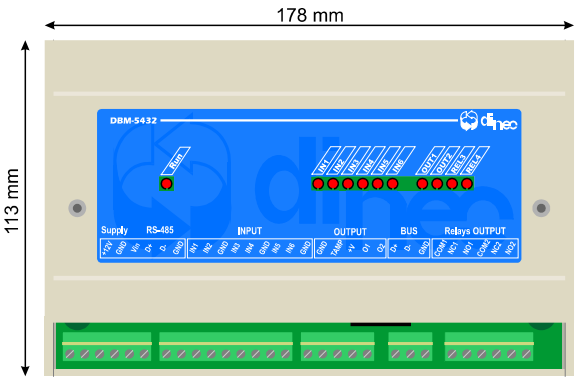

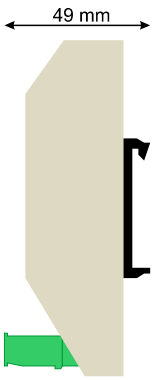

Poids : 315 g

Câblage :

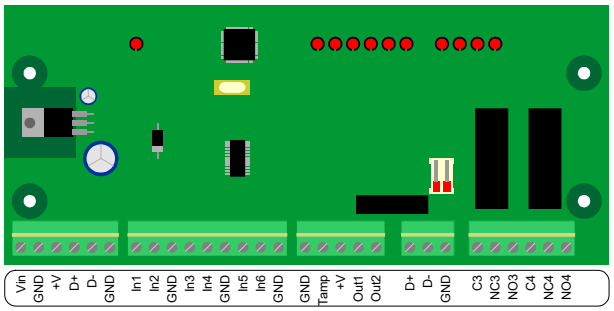

Autres versions :

la carte seule (DBM-5402)

Livraison :

avec plan de câblage

Accessoires :

pas d'accessoire disponible

Votre distributeur :

Chaussée de Louvain, 592
B-1380 Ohain
Belgium
Tel : +32 (0)2 389 16 40
Fax : +32 (0)2 387 14 02
contact@dinec.be
www.dinec.be

Le fabricant se réserve le droit de modifier, à tout moment, les caractéristiques du présent document. Ce document n'est pas contractuel.