Tête de ligne industrielle RS-485
(6 entrées + 2 sorties relais + 2 sorties transistor)

DBM-5402

FICHE TECHNIQUE

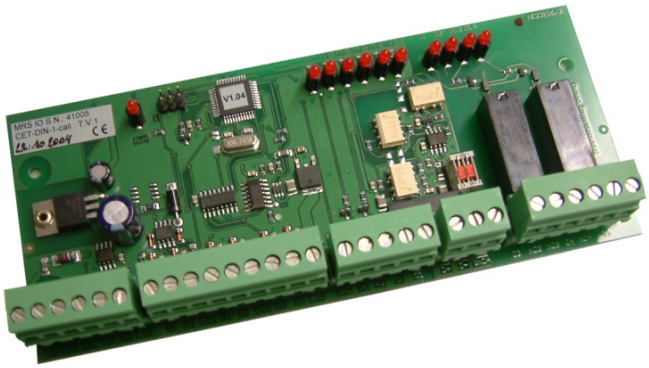

Codification et dénomination :

DBM-5402: Tête de ligne industrielle RS -485 (6 entrées, 2 sorties relais, 2 sorties transistor)

Description générale :

La tête de ligne RS-485 est un module d'acquisition qui gère 6 entrées, 2 sorties relais, 2 sorties "transistor" et un bus RS-485 de communication locale permettant l'adjonction de 2 cartes supplémentaires, à choisir parmi les cartes 12 entrées (DBM-5406) et 12 sorties (DBM-5408).

Caractéristiques :

- Connexion RS-485
- 6 entrées : CTN ou 4 états ou logique ou 4-20 mA ou 0-20 mA
- Extension : 2 cartes via un bus local
- 2 sorties relais : contacts 2 A - 48 V
- 2 sorties collecteur ouvert
- 1 entrée tamper (autoprotection)
- Alimentation 13,8 Vdc min. 100 mA - typique 170 mA - max. 200 mA
- Mode dégradé : 30 événements mémorisés
- Signalisation des entrées / sorties par leds
- Borniers décrochables

Tête de ligne industrielle RS-485
(6 entrées + 2 sorties relais + 2 sorties transistor)

Dimensions mécaniques et poids :

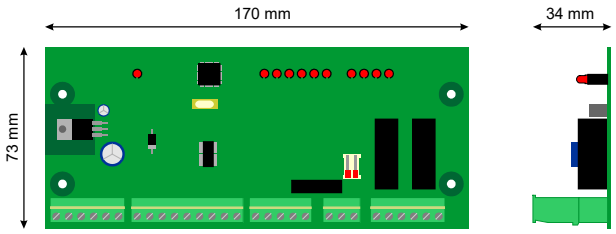

Poids : 100 g

Câblage :

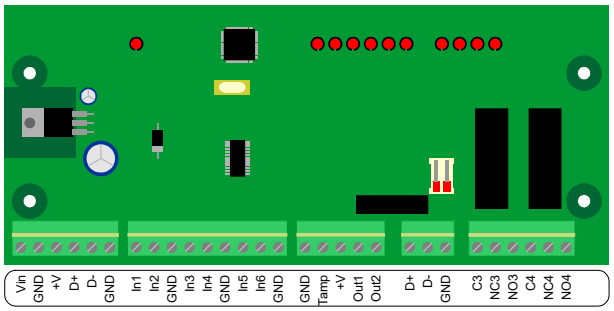

Autres versions :

tête de ligne RS-485 (DBM-5401),
tête de ligne IP (DBM-5403),
tête de ligne industrielle IP (DBM-5404)

Livraison :

avec plan de raccordement

Accessoires :

extension industrielle12 IN (DBM-5406),
extension industrielle12 OUT (DBM-5408)

Votre distributeur :

Chaussée de Louvain, 592
B-1380 Ohain
Belgium
Tel : +32 (0)2 389 16 40
Fax : +32 (0)2 387 14 02
contact@dinec.be
www.dinec.be

Le fabricant se réserve le droit de modifier, à tout moment, les caractéristiques du présent document. Ce document n'est pas contractuel.