Gâche électrique 118.13- - - - - - A71



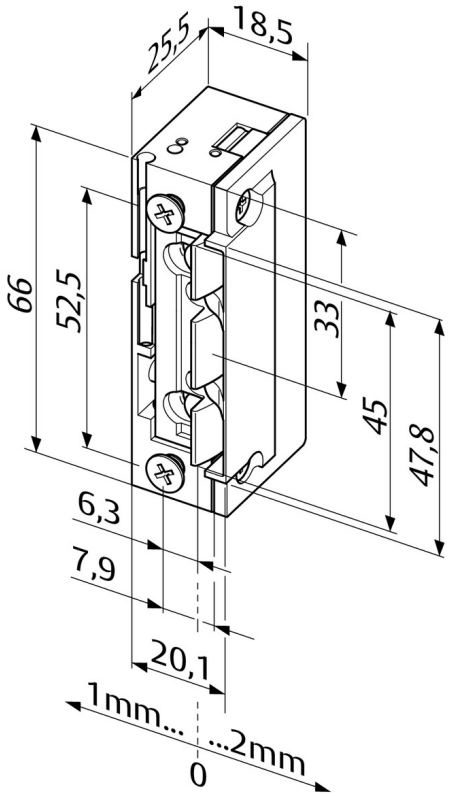

Description du produit

Modèle avec équipement de base.

Aperçu des avantages

- Pêne radial, FaFix®, réglable de 3 mm
- Tensions universelles
- Compatible avec toutes les serrures à mortaiser courantes
- Compatibilité avec les têtières ProFix® 2
- Bords biseautés optimaux pour une interaction souple avec le pêne de serrure
- Forme symétrique. De ce fait, utilisable en DIN gauche/droite ainsi qu'à l'horizontale

Portée de la livraison

- 1 gâche électrique

Caractéristiques techniques

Direction	Universel
Tension	10-24 V AC/DC
Modèle silencieux	oui
Demi-tour réglable (FF, Fafix®)	oui
Emission de courant	oui
Résistant au courant permanent	11-13 V_DC
Résistance nominale	43 Ohm
Courant absorbé 12 V AC	250 mA
Courant absorbé 12 V DC	280 mA
Courant absorbé 24 V AC	500 mA
Courant absorbé 24 V DC	560 mA
Précontrainte max. du pêne en mode CA 24 V	350 N
Résistance à l'effraction	3750 N
Hauteur	66 mm
Largeur	20 mm
Profondeur	25,5 mm
Réglage Fafix	3 mm
Profondeur prise demi-tour	5,5 mm
Plage de température	-15 °C à +40 °C
Positionnement d'installation	verticale et horizontale
Cycles de charge contrôlés en usine	250000
Précontrainte demi-tour max. CA	200 N
Précontrainte demi-tour max. CC (stabilisée)	50 N
Appropriée pour les portes coupe-feu	Nein
Précontrainte max. du pêne en mode CC (stabilisé) 24 V	200 N

Numéro de l'article	118.13------A71
Code EAN	4042203354135

EFF EFF France
16 rue de l'industrie
CS 30052
67172 Brumath cedex
France
Tel : +33 (0)3 88 59 31 59
Fax : +33 (0)3 88 59 31 60
@mail : info@effeff-france.fr